平成28年度　神奈川県中学校新人テニス大会　女子シングルス本戦

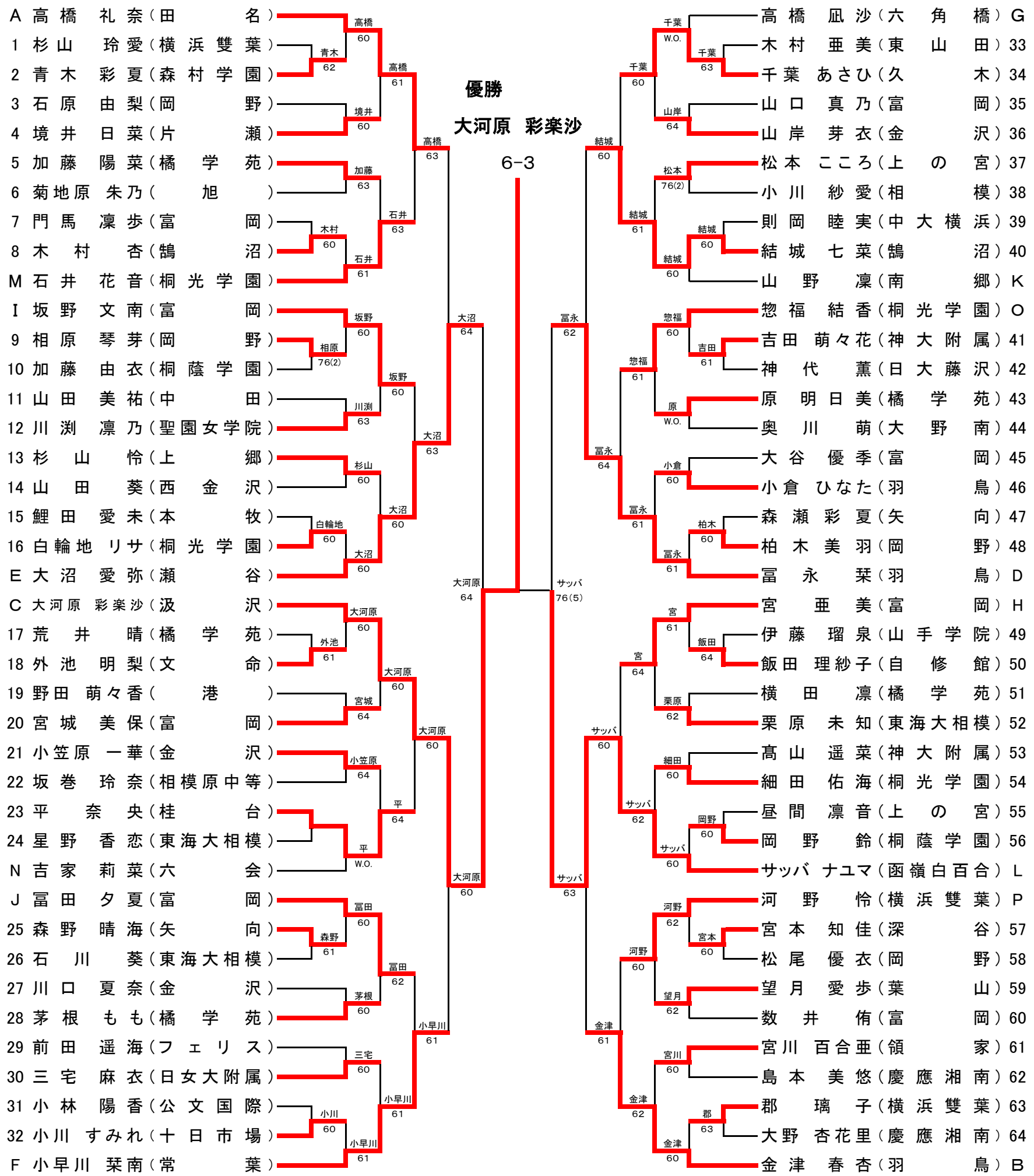

3位決定戦

大沼 愛弥	瀬	谷
冨永 栞	羽	鳥

5位決定戦

小早川 栞南	常	葉
高橋 礼奈	田	名
金津 春杏	羽	鳥
結城 七菜	鵠	沼

7位決定戦

小早川 栞南	常	葉
結城 七菜	鵠	沼

優勝	大河原 彩楽沙	汲沢
準優勝	サッバ ナユマ	函嶺白百合
3位	大沼 愛弥	瀬谷
4位	冨永 栞	羽鳥
5位	高橋 礼奈	田名
6位	金津 春杏	羽鳥
7位	結城 七菜	鵠沼
8位	小早川 栞南	常葉