平成26年度　神奈川県中学校新人テニス大会　団体戦（男子）

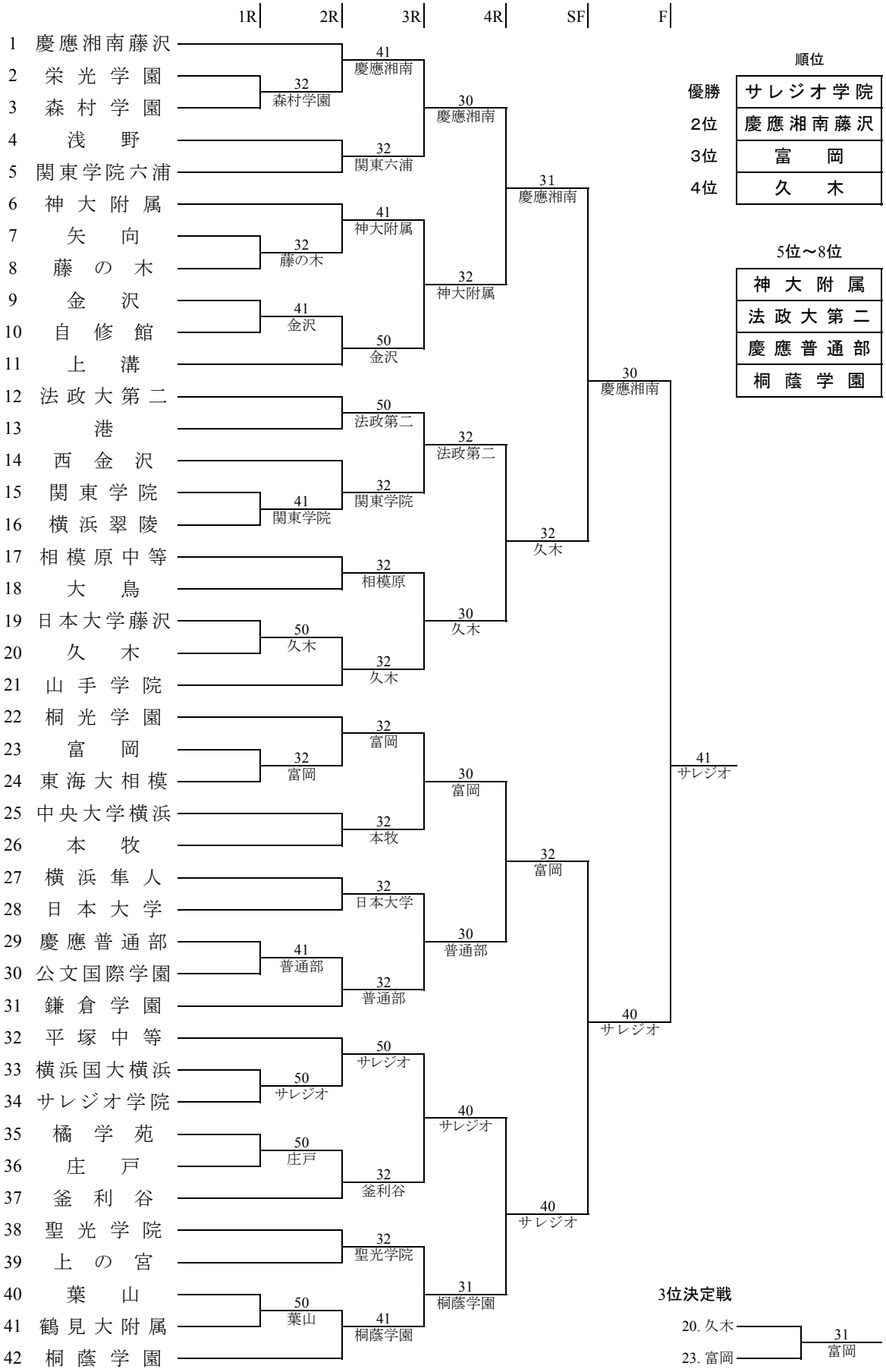

順位

優勝	サレジオ学院
2位	慶應湘南藤沢
3位	富岡
4位	久木

5位～8位

神大附属
法政大第二
慶應普通部
桐蔭学園