平成25年度　神奈川県中学校新人テニス大会　女子シングルス本戦

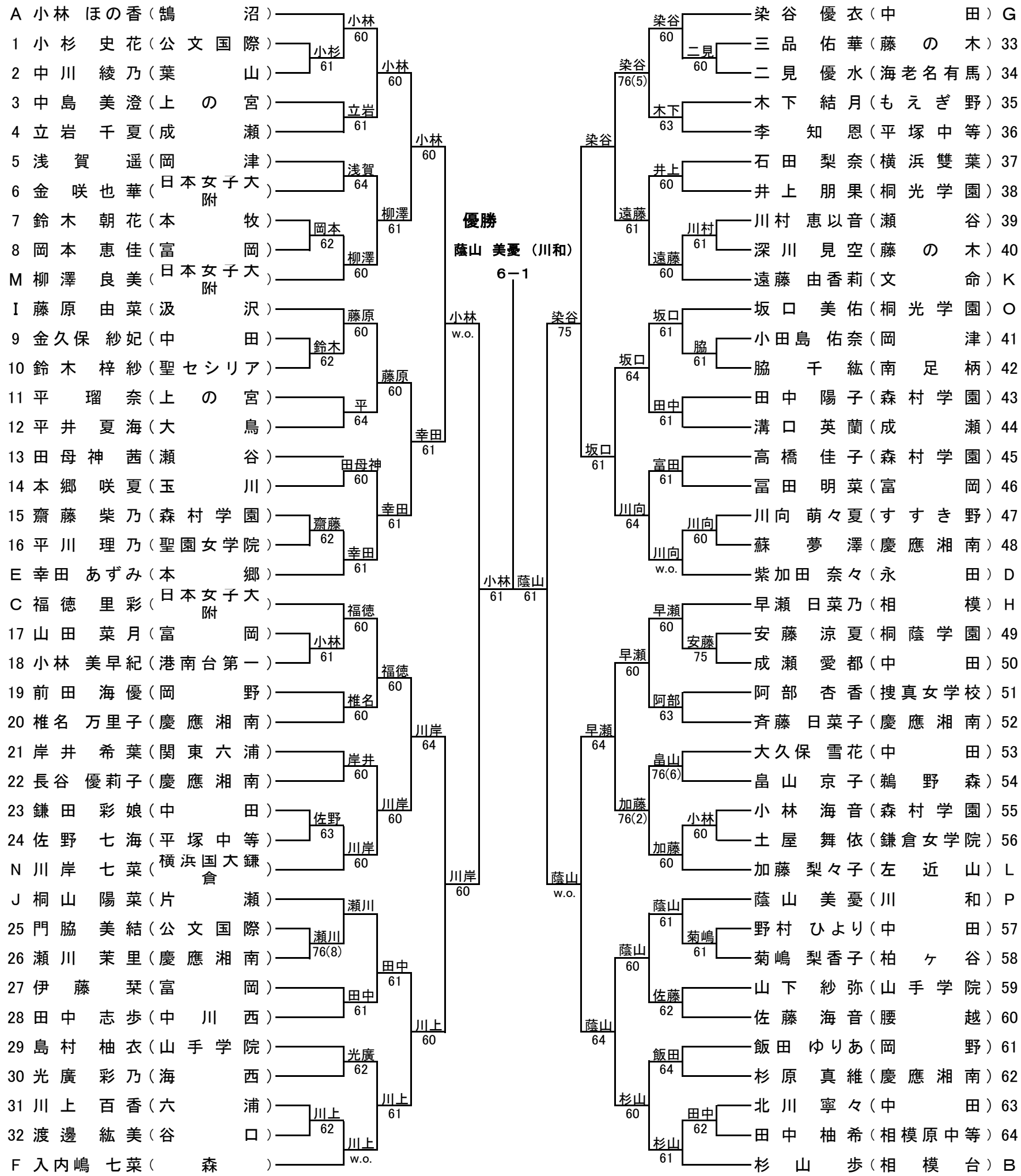

3位決定戦

川岸 七菜 ― 川岸 64 ― 染谷 優衣

5位・6位決定戦

川上 百香 ― 川上 63 ― 坂口 美佑

優勝	蔭山 美憂	（川和）
2位	小林 ほの香	（鵠沼）
3位	川岸 七菜	（国大鎌倉）
4位	染谷 優衣	（中田）
5位	川上 百香	（六浦）
6位	坂口 美佑	（桐光学園）
7位	幸田 あずみ	（本郷）
	早瀬 日菜乃	（相模）