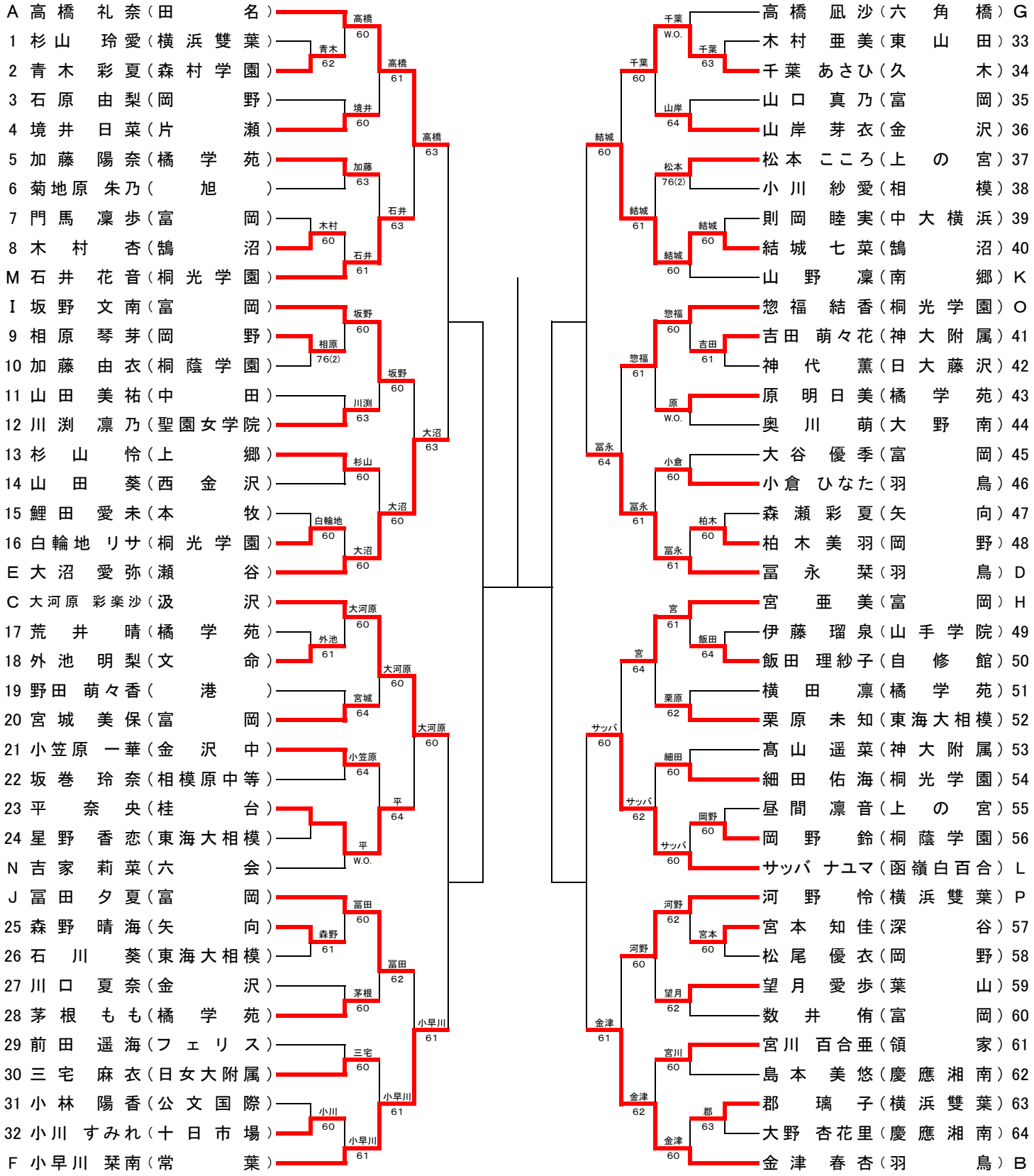平成28年度　神奈川県中学校新人テニス大会　女子シングルス本戦