令和４年度　合同ブロック中学校テニス大会　女子ダブルス本戦

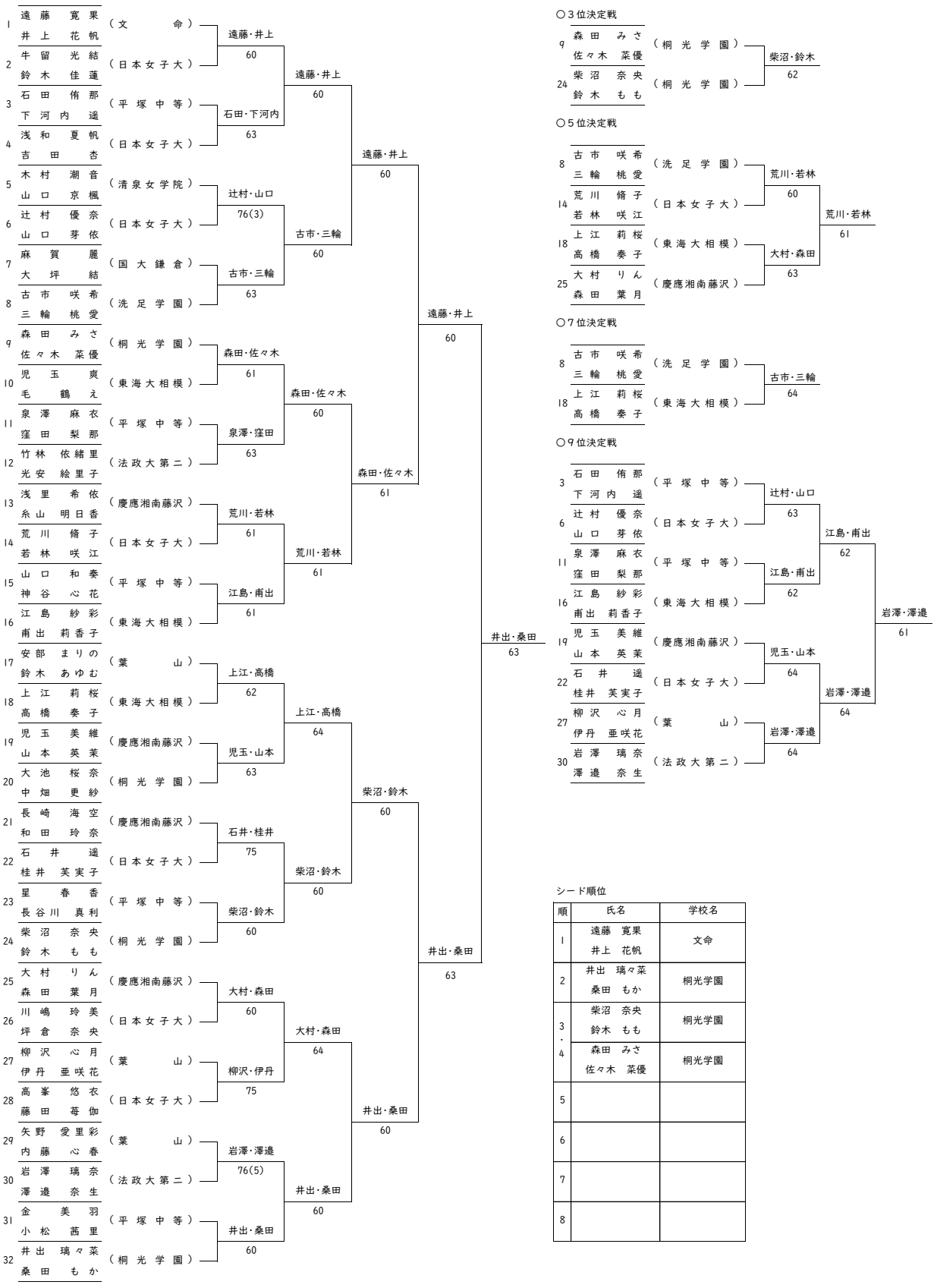

シード順位

順	氏名	学校名
1	遠藤　寛果 井上　花帆	文命
2	井出　璃々菜 桑田　もか	桐光学園
3・4	柴沼　奈央 鈴木　もも	桐光学園
	森田　みさ 佐々木　菜優	桐光学園
5		
6		
7		
8		